感謝の気持ちを“力”に換えて

2019年度　東東京支部春季大会　組み合わせ

優　勝：	
準優勝：	
三　位：	
四　位：	

関東大会出場チーム：７チーム

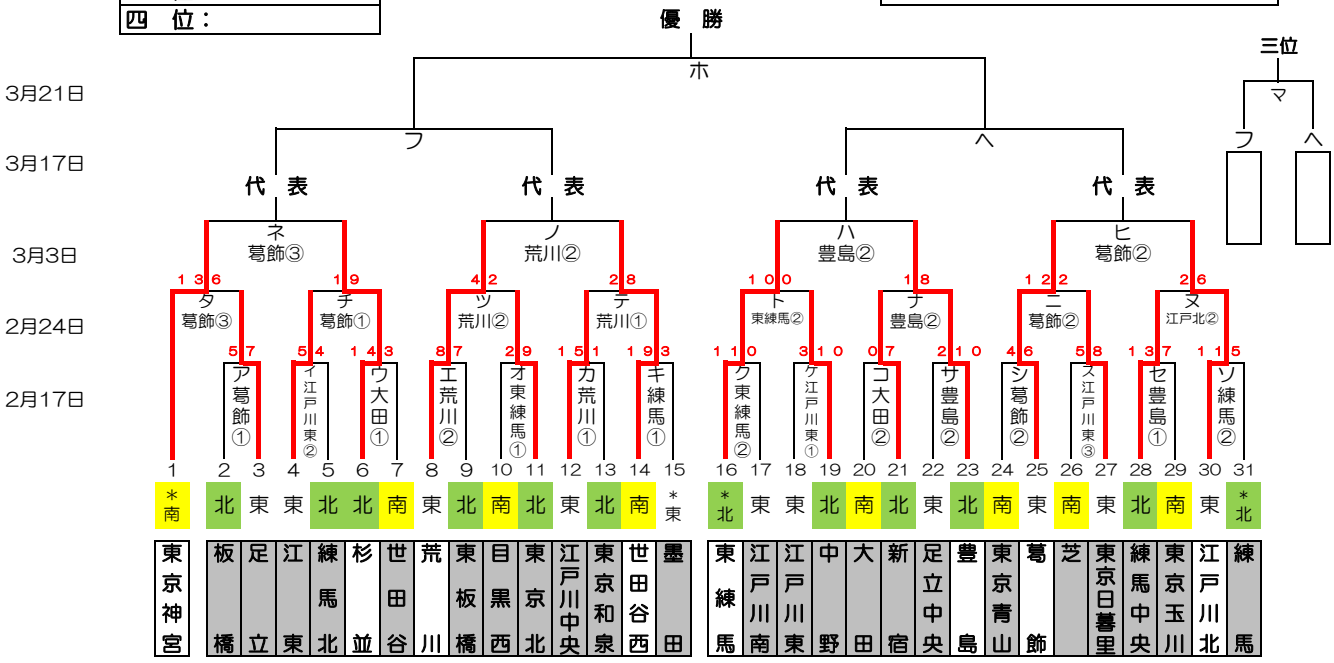

2019年度　東東京支部春季大会　敗者復活戦

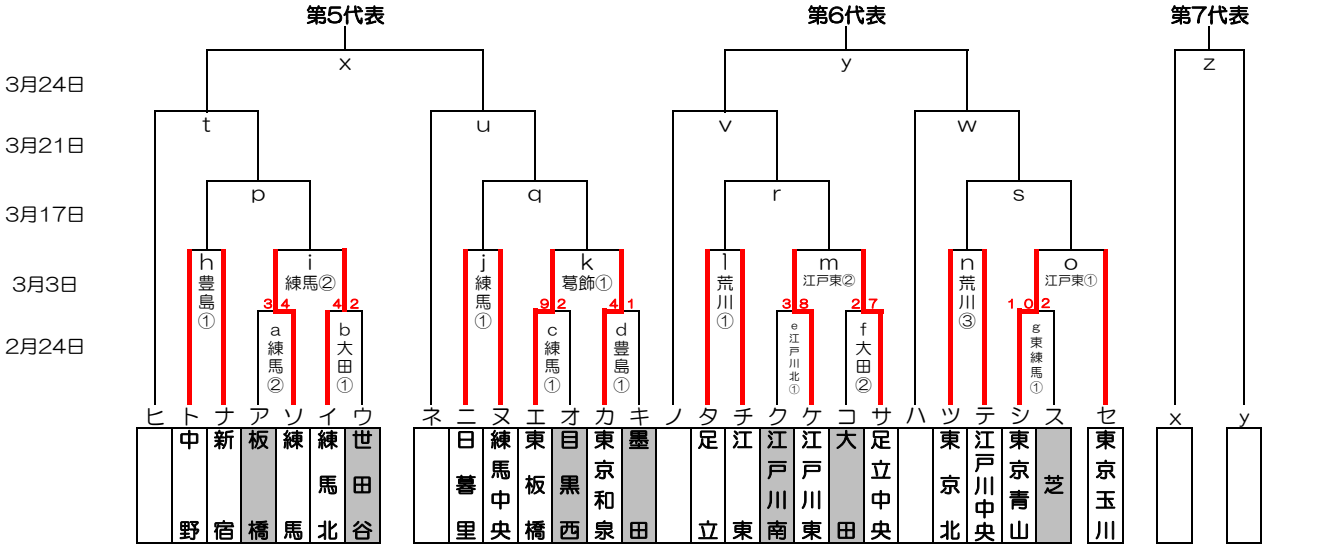

（　　）内はお茶当番

2月17日（日）	練馬G（練馬） キ・ソ	豊島G（練馬中央） セ・サ	東練馬G（東練馬） オ・ク	大田G（大田） ウ・コ	荒川G（荒川） カ・エ	葛飾G（葛飾） ア・シ	江戸川東G（江戸川東） ケ・イ・ス
2月24日（日）	練馬G（板橋） c・a	豊島G（東京和泉） d・ナ	東練馬G（東練馬） g・ト	大田G（大田） b・f	荒川G（荒川） テ・ツ	葛飾G（葛飾） チ・ニ・タ	江戸川北G（江戸川北） e・ヌ
3月3日（日）	練馬G（練馬北） j・i	豊島G（新宿） h・ハ	荒川G（荒川） l・ノ・n	葛飾G（葛飾） k・ヒ・ネ	江戸川東G（江戸川東） o・m	G（　　）	G（　　）
3月17日（日）	G（　　）	G（　　）	G（　　）	G（　　）	G（　　）	G（　　）	G（　　）
3月21日（木祝）	G（　　）	G（　　）	G（　　）	G（　　）	G（　　）	G（　　）	G（　　）
3月24日（日）	G（　　）	G（　　）	G（　　）	G（　　）	G（　　）	G（　　）	G（　　）
	G（　　）	G（　　）	G（　　）	G（　　）	G（　　）	G（　　）	G（　　）

開幕式：　3月10日（日）関東連盟合同開幕式（於：神宮球場）
予備日：　3月24日（日）、　関東大会　4月7日（日）から開始

グランド：　江区（江戸川区営球場）、江北（江戸川北シニアG）、荒川（荒川シニアG）
葛飾（葛飾シニアG）、戸東（江戸川東シニアG）
豊島（豊島シニアG）、練Ⅰ（練馬区1面G）、練Ⅲ（練馬区３面G）、板（板橋シニアG）、東北（東京北シニアG）、
東練（東練馬シニアG）、練中（練馬中央シニアG）
大田（大田シニアG）、巨B（多摩川巨人B）

試合開始時間：第１試合：９時～　、第２試合：１１時～　、第３試合：１３時～

2019/2/27